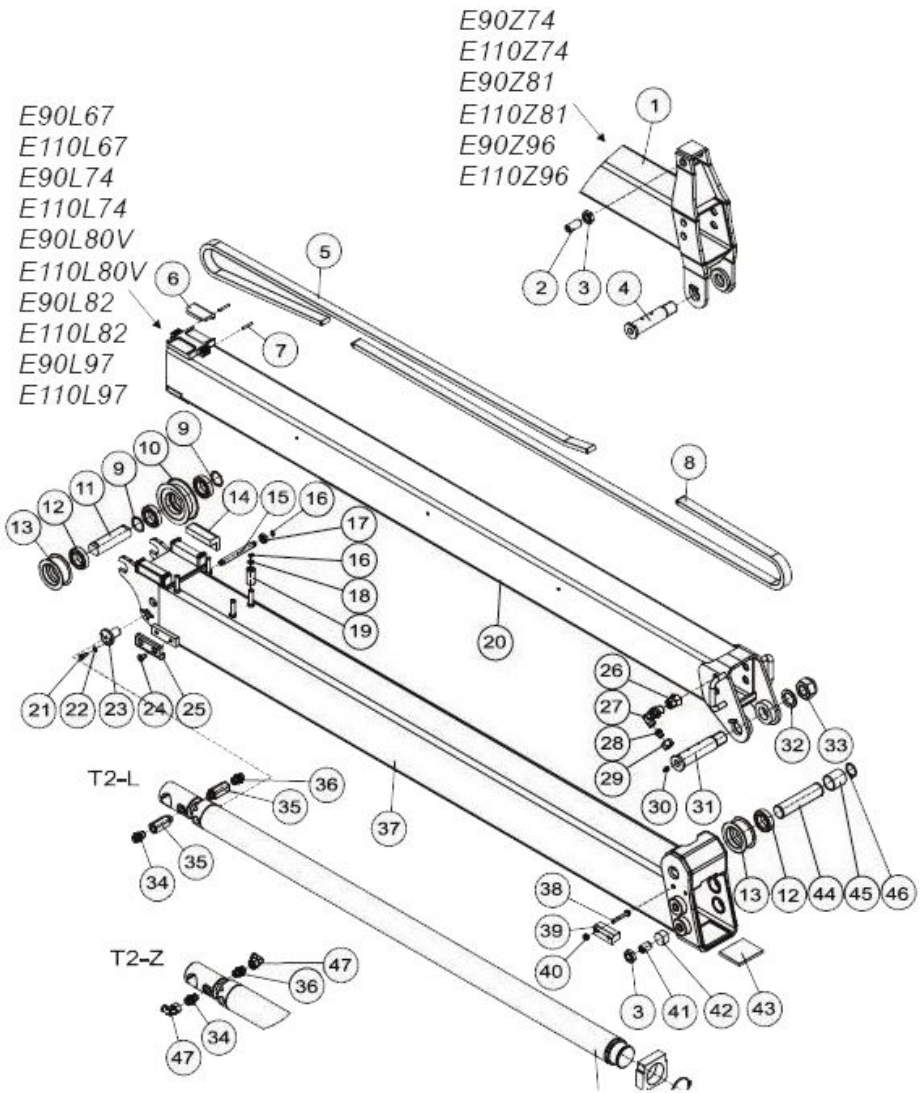

No. No.	Sparepart no. No Piece de rechange	Qty. Nbre.	Teilebezeichnung	Description	Nomenclature	Dimension Dimension
1		1	Teleskoparm	*Telescopic boom*	Bras prin.telescop.	
	T1Z11A_2		E90Z74, E90Z81, E110Z74, E110Z81			
	T1Z16A_2		E90Z96, E110Z96			
2	E51008	2	Gewindestift	*Winding pin*	Vis sans tete	M24x50 DIN913 10.9
3	E52010	6	Mutter	*Nut*	Ecrou	M24 DIN439B 8
4	E10028	1	Bolzen	*Pin*	Axe	D=40
5		1	Kette	*Chain*	Chaine	
	E94002		E90L67, E90L74, E90L82, E90Z74, E90Z81, E110L67, E110L74			Type 89
			E110L82, E110Z74, E110Z81			
	E94004		E90L80V, E90L97, E90Z96, E110L80V, E110L97, E110Z96			Type 115
6	E15007	2	Gleitpaket	*Guide block*	Patin de guidage	
7	E58013	4	Bolzen	*Pin*	Axe	
8		1	Kette	*Chain*	Chaine	
	E94001		E90L67, E90L74, E90L82, E90Z74, E90Z81, E110L67, E110L74			Type 95
			E110L82, E110Z74, E110Z81			
	E94003		E90L80V, E90L97, E90Z96, E110L80V, E110L97, E110Z96			Type 121
9	E53007	6	Scheibe	*Washer*	Rondelle de blocage	d=40 S=1 DIN988
10	E20004	2	Schlauchrolle	*Hose roller*	Rouleau des tuyauteries	
11	E10005	1	Bolzen	*Pin*	Axe	D=40
12	E57001	8	Wälzlager	*Reversing barering*	Palier tournant	d=40 D=68 B=15
13	E21004	2	Kettenrolle	*chain wheel cpl.*	Roue de chaine	
14	E15012	2	Gleitpaket	*Guide block*	Patin de guidage	
15	E10019	1	Bolzen	*Pin*	Axe	D=16
16	E54005	6	Seegering	*Circlip*	Circlips	d=12 s=1 DIN471
17	E57002	2	Wälzlager	*Reversing barering*	Palier tournant	d=8 D=28 B=8
18	E53011	4	Scheibe	*Washer*	Rondelle de blocage	d=12 S=1 DIN988
19	E20005	4	Schlauchrolle	*Hose roller*	Rouleau des tuyauteries	
20		1	Teleskoparm	*Telescopic boom*	Bras prin.telescop.	
	T1S11A_2		E90L67, E90L74, E90L82, E110L67, E110L74, E110L82			
	T1S16A_2		E90L80V, E90L97, E110L80V, E110L97			
21	E50022	6	Zylinderschraube	*Cheese head screw*	Vise tete cylindr.	M8x16 DIN6912 8.8
22	E53017	6	Scheibe	*Washer*	Rondelle de blocage	d=8.7 D=13.5 S=2.5
23	E10007	2	Bolzen	*Pin*	Axe	D=25
24	E51007	4	Senkschraube	*Screw*	Vis	M10x20 DIN7991 8.8
25	E15011	2	Gleitpaket	*Guide block*	Patin de guidage	
26	E22018	4	Verschraubung	*Adaptor*	Raccord	