S-1123-01

形式番号	押除け容積 cm³ 第1ポンプ	第2ポンプ	A	B
SDY1※3612	36.6	12.02	122.8	220.8
※3616	36.6	15.90	122.8	220.8

4. PQ係数
各ポンプの容量をQ_1, Q_2 (cm³)
圧力をP_1, P_2 (MPa)
入力軸：$P_1 \cdot Q_1 + P_2 \cdot Q_2 < 1472$
内部雄手：$P_2 \cdot Q_2 < 638$
IN OPERATION PV VALUE MUST BE MET THE FORMULA BELOW.
$P1 \cdot Q1 + P2 \cdot Q2 \leq 1742$
$P2 \cdot Q2 \leq 638$
P1, P2…OUTLET PRESSURE OF EACH PUMP. (MPa)
Q1, Q2…SIZE OF EACH PUMP.

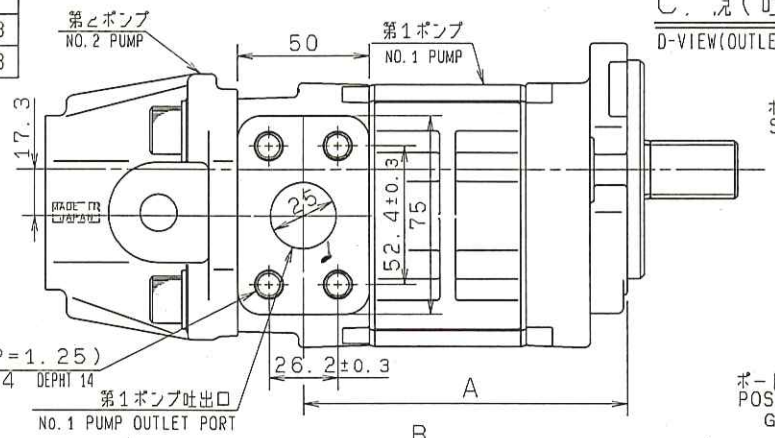

C. 視(吐出口)
D-VIEW(OUTLET PORT)

形式表示 (例)
MODEL NUMBER
SDY1※XXXXG9H1-LXXX

ポンプシリーズ番号 SERIES NUMBER
SDY1：鉄ボディ :IRON BODY
取付フランジインロー径 MOUNTING SPIGOT DIAMETER
-：φ82
A：φ82.55
第1ポンプ呼びサイズ SIZE
第2ポンプ呼びサイズ SIZE
ポートの位置 POSITION OF PORTS
G：第1ポンプ出入口共側面
：第2ポンプ出口後面(入口なし)
:NO. 1 PUMP SIDE PORTS
:NO. 2 PUMP RAER PORT
コード番号 CODE NUMBER
軸端より見た回転方向 ROTATION VIEWING FROM SHAFT END
L：反時計方向回転 :COUNTERCLOCKWISE
R：時計方向回転 :CLOCKWISE
軸端形状 SHAFT END
1：SAE スプライン 13T :SAE SPLINE (13T)
取付方法 MOUNTING
H：水平方向2本ボルト :HORIZONTAL 2 BOLTS
ポートの形状 PORT CONFIGURATION
9：特殊 :SPECIAL

回転方向
ROTATION

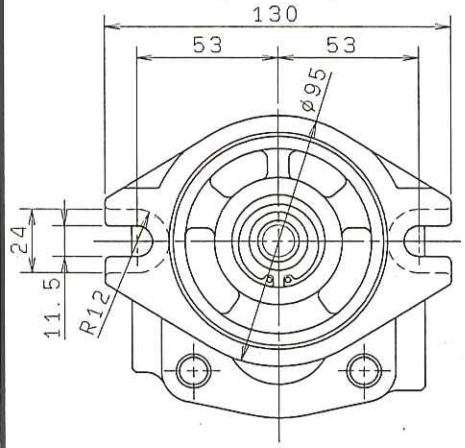

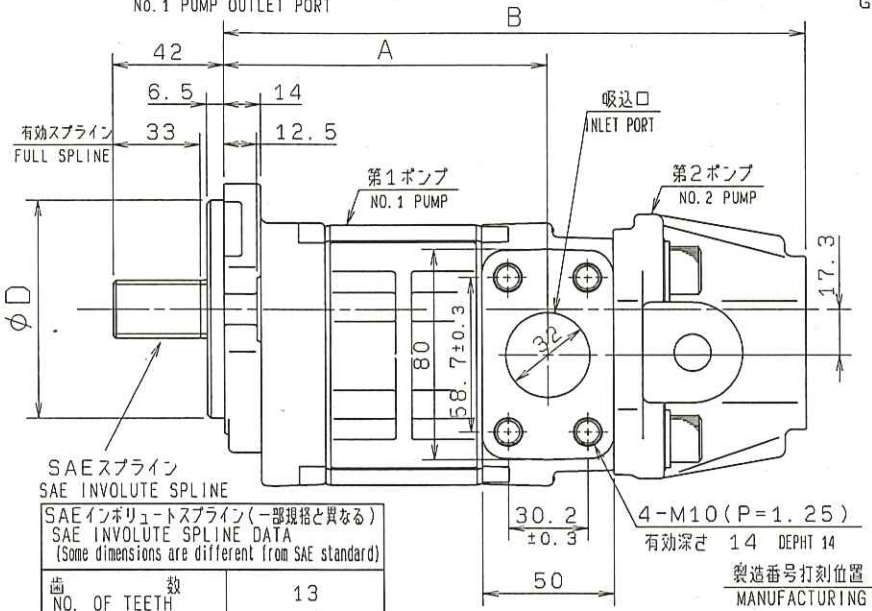

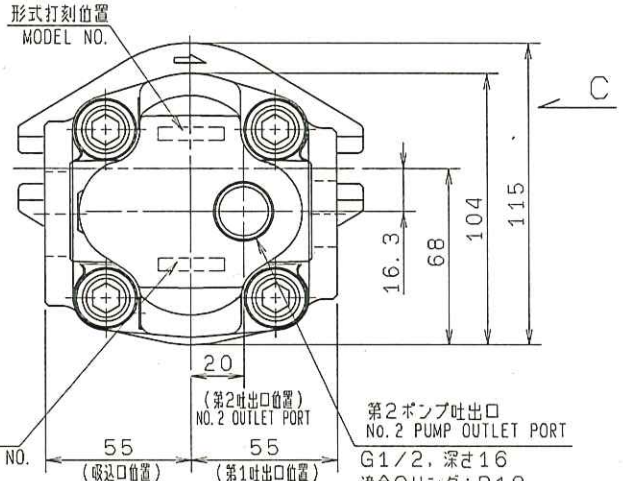

第2ポンプ吐出口
NO. 2 PUMP OUTLET PORT
G1/2, 深さ16
適合Oリング：P18
締付トルク：32.4±3N・m
G1/2 FULL DEPTH 16
O-RING:P18
TIGHTEN TORQUE:32.4±3N・m

3. JIS記号
JIS SYMBOL

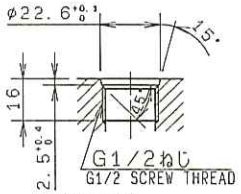

吐出口形状
SHAPE OF OUTLET PORT

SAEインボリュートスプライン(一部規格と異なる)
SAE INVOLUTE SPLINE DATA
(Some dimensions are different from SAE standard)

歯数 NO. OF TEETH	13
ダイヤメトラルピッチ DIAMETRAL PITCH	16/32
圧力角 PRESSURE ANGLE	30°
外径 OUTER DIA.	φ21.80 φ21.68
歯底径 MINOR DIA.	φ18.63max.
オーバーピン径 OVER PIN DIA.	24.772 24.659
使用ピン径 PIN DIA.	φ3.048
平底歯面合せ FLAT ROOT SIDE FIT	

取付フランジインロー径
MOUNTING SPIGOT DIAMETER

記号	φD
-	$\phi 82f8^{-0.036}_{-0.090}$
A	$\phi 82.55^{0}_{-0.05}$

2. 図示のものは、回転方向"L"を示している。
回転方向"R"は、図と対称である。
(従って、回転方向・吸込口・吐出口は逆になる。)
FIGURE SHOWN INDICATES COUNTER CLOCKWISE ROTATION "L" VIEWING FROM SHAFT END.
CLOCKWISE ROTATION "R" IS MIRROR IMAGE OF THIS.

1. 指示のない時の寸法差は、±1.0とする。
注：UNLESS OTHERWISE SPECIFIED
NOTE: TOLERANCES ON DIMENSION ARE ±1.0

改定図

控

DASH NO.	QTY REQD	次組立品 NEXT ASSY	最終組立品 FINAL ASSY

作成 DATE	担当 DEPT	DIM: mm	図面名称(和文)
94-11-15	HY		SDY1シリーズ / 外形図
作成 DSG: 向井	検図 CHK: 向井	承認 APP: 小松	尺度 SCALE: -
島津製作所 SHIMADZU CORPORATION KYOTO JAPAN		級別 CLASS	TITLE, ENGLISH: SDY1※XXXXG9H1-L/RXXX
			DWG SIZE: A3 / 図面番号 DWG NO.: 402-01778-03 / SHEET 1/1 / 改定 REV: C

改定 REVISED B36・16追加. 00-7-5山田・向井 C第2ボディ型形状変更. 06-9-11山田・石中

図面番号 DWG NO. 402-01778-03

整理 NO.

●つづきあり
○つづき無し