CESTELLO - *BOITE* - **KASTEN** - *BOX* - **CESTO** - *CESTO*

DA 320

TAV. 9.2

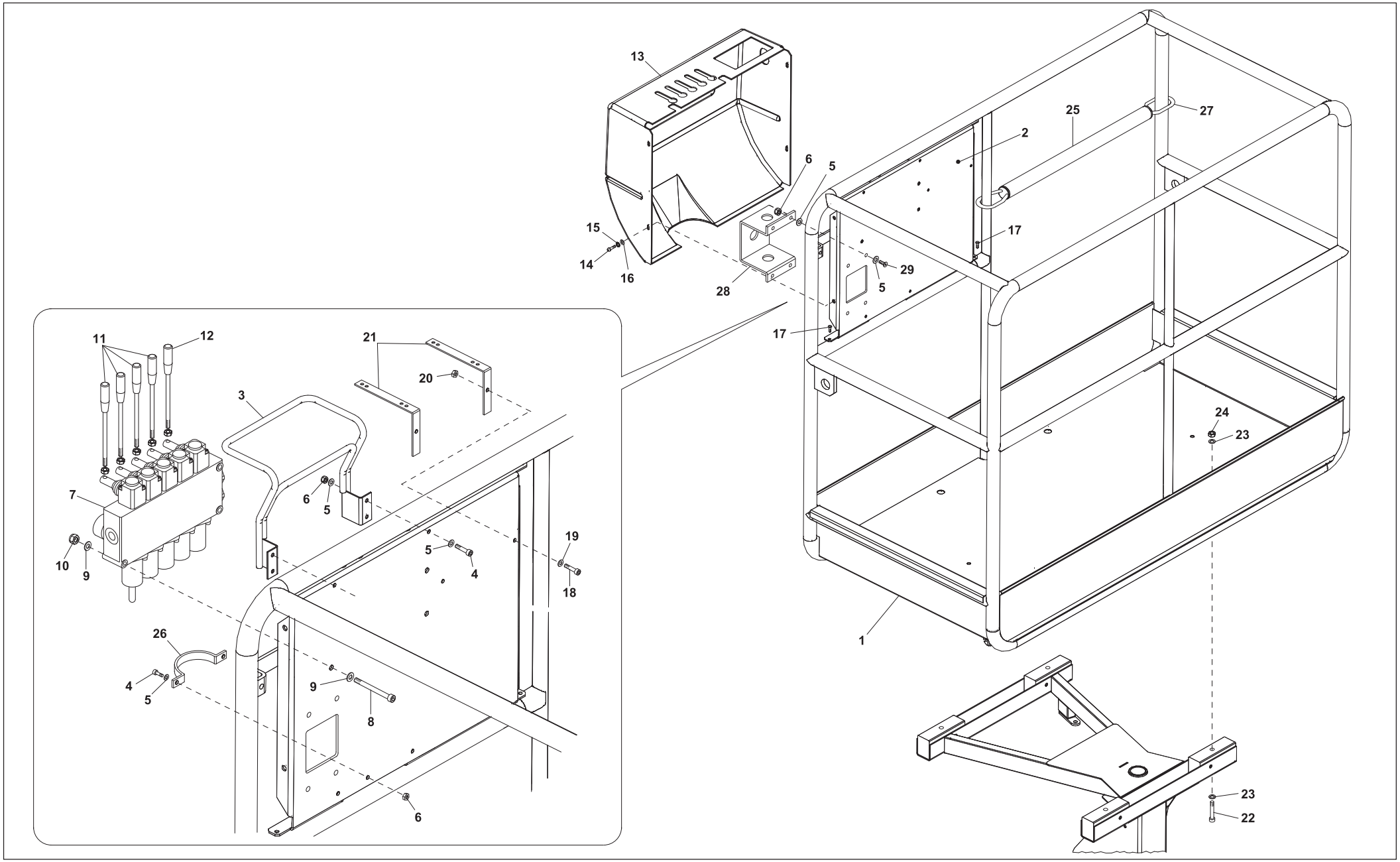

OCAGE

CESTELLO - *BOITE* - **KASTEN** - *BOX* - **CESTO** - *CESTO*

DA 320

TAV. 9.2

POS.	N° CODICE	Q.	DENOMINAZIONE	DESIGNATION	BENENNUNG	DESCRIPTION	DENOMINACIONES	DENOMINAÇÃO
1	N2105500	1	CESTO	PANIER	KORB	BASKET	CESTO	CESTO
2	N1003367	1	SUPPORTO	SUPPORT	HALTERUNG	SUPPORT	SOPORTE	SUPORTE
3	N0533200	1	PARALEVE	PROTEGE-LEVIERS	SCHUTZHEBEL	LEVIERS GUARD	PROTECION PALANCAS	PROTEÇÃO ALAVANCAS
4	50452156	4	VITE TSEI M6X20	VIS	SCHRAUBE	SCREW	TORNILLO	PARAFUSO
5	50203060	12	RONDELLA Ø6	RONDELLE	SCHEIBE	WASHER	ARANDELA	ARRUELA
6	50044006	6	DADO M6	ECROU	MUTTER	NUT	TUERCA	PORCA
7	52465118	1	DISTRIBUTORE	DISTRIBUTEUR	VERTEILER	DISTRIBUTOR	DISTRIBUIDOR	DISTRIBUIDOR
8	50452226	3	VITE TSEI M8X70	VIS	SCHRAUBE	SCREW	TORNILLO	PARAFUSO
9	50203081	6	RONDELLA Ø8	RONDELLE	SCHEIBE	WASHER	ARANDELA	ARRUELA
10	50044008	3	DADO M8	ECROU	MUTTER	NUT	TUERCA	PORCA
11	52466657	4	LEVA	LEVIER	HEBEL	LEVER	PALANCA	ALAVANCA
12	52466656	1	LEVA	LEVIER	HEBEL	LEVER	PALANCA	ALAVANCA
13	N3027000	1	CARTER	PROTECTION	GEHÄUSE	GUARD	CARTER	CARTER
14	50332104	4	VITE TBEI M6X15	VIS	SCHRAUBE	SCREW	TORNILLO	PARAFUSO
15	50221006	4	RONDELLA ZIGRINATA Ø6	RONDELLE	SCHEIBE	WASHER	ARANDELA	ARRUELA
16	50205060	4	RONDELLA Ø6	RONDELLE	SCHEIBE	WASHER	ARANDELA	ARRUELA
17	50305156	4	VITE TE. Ø6X20	VIS	SCHRAUBE	SCREW	TORNILLO	PARAFUSO
18	50452156	2	VITE TSEI M6X20	VIS	SCHRAUBE	SCREW	TORNILLO	PARAFUSO
19	50203060	4	RONDELLA Ø6	RONDELLE	SCHEIBE	WASHER	ARANDELA	ARRUELA
20	50044006	2	DADO M6	ECROU	MUTTER	NUT	TUERCA	PORCA
21		2	SUPPORTO	SUPPORT	HALTERUNG	SUPPORT	SOPORTE	SUPORTE
22	50415313	4	VITE TCEI M10X70	VIS	SCHRAUBE	SCREW	TORNILLO	PARAFUSO
23	50203100	8	RONDELLA Ø10	RONDELLE	SCHEIBE	WASHER	ARANDELA	ARRUELA
24	50044010	4	DADO M10	ECROU	MUTTER	NUT	TUERCA	PORCA
25	N1002593	1	BARRA	BARRE	STANGE	ROD	BARRA	BARRA
26	N1003263	1	STAFFA	ÉTRIER	BÜGEL	BRACKET	ESTRIBO	SUPORTE
27	N1002594	2	GANCIO	CROCHET	HAKEN	HOLD	GANCHO	GANCHO
28	N1003369	1	SUPPORTO	SUPPORT	HALTERUNG	SUPPORT	SOPORTE	SUPORTE
29	50452156	2	VITE TSEI 6X20	VIS	SCHRAUBE	SCREW	TORNILLO	PARAFUSO