Standard
Standard
Standard

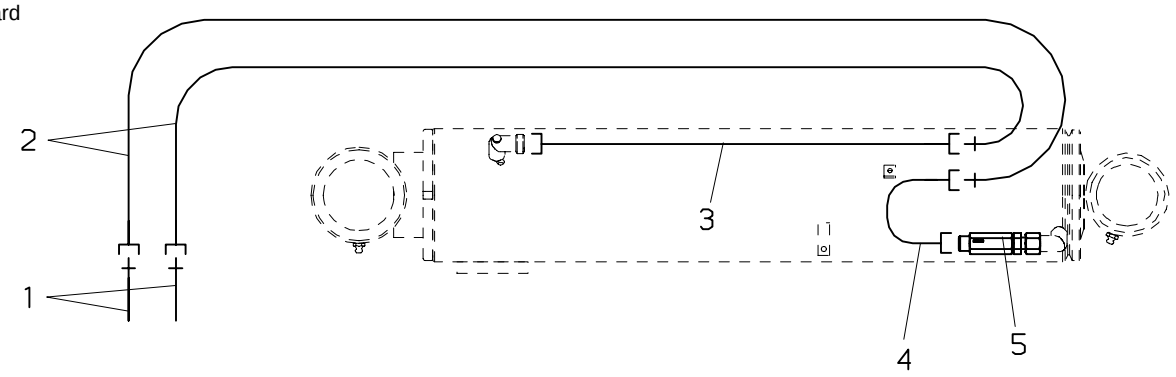

mit Lasthalteventil
with load hoalding valve
avec soupape pilote

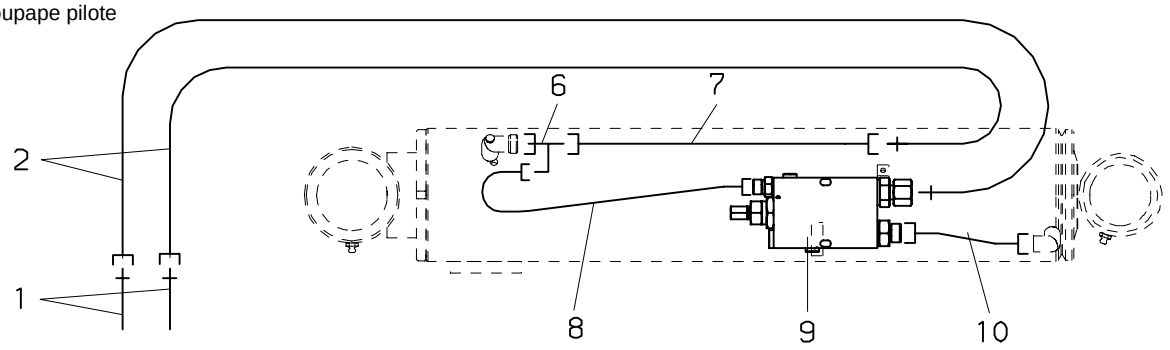
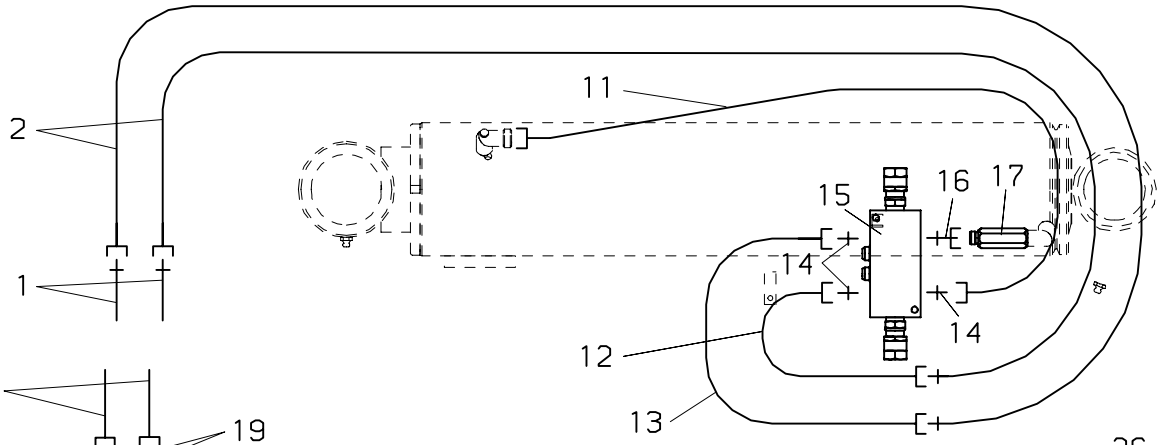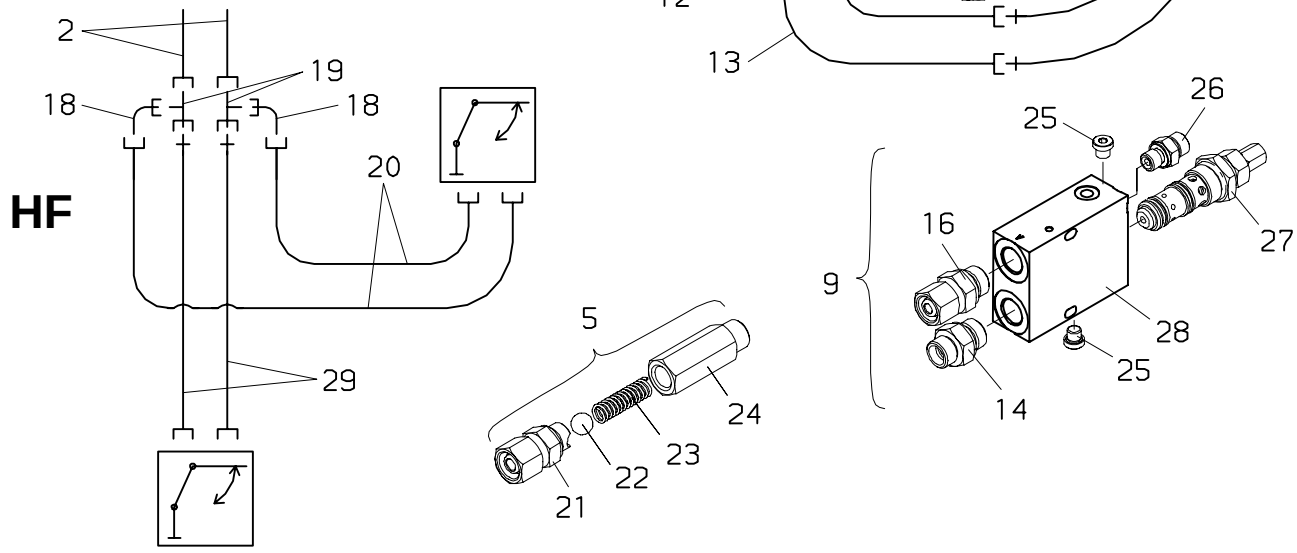
mit doppelt wirkendem Lasthalteventil
with double–acting load holding valve
avec clapet anti–retour a double effect