FASSI GRU IDRAULICHE

MART063

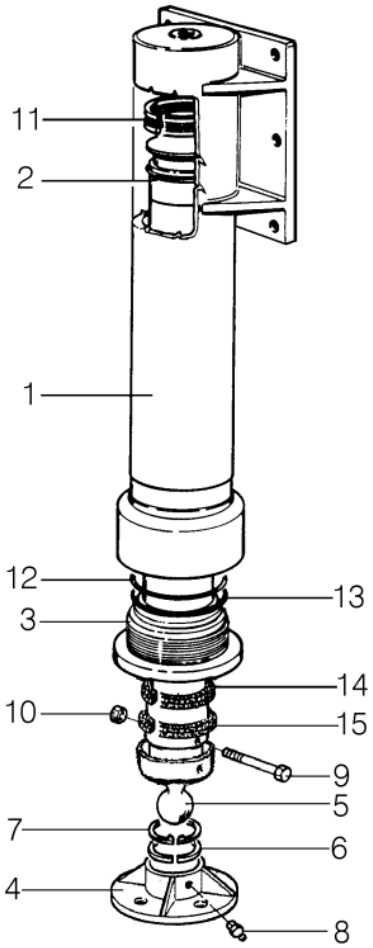

X Var.-Acc. comuni
400188 MARTINETTO STABILIZZATORE

Pos	Codice	Descrizione	Um	Qtà	Da	A	S1	S2
1	400189	CILINDRO	NR	1.0				
2	400190	STELO	NR	1.0				
3	240224	GHIERA	NR	1.0				
4	100179	PIASTRA D'APPOGGIO	NR	1.0				
5	266353	PERNO A SNODO	NR	1.0				
6	90766	ANELLO DI FERMO	NR	1.0				
7	AS998	ANELLO D'ARRESTO	NR	1.0				
8	IN845	INGRASSATORE	NR	1.0				
9	VI708	VITE	NR	1.0				
10	DA697	DADO AUTOBLOCCANTE	NR	1.0				
11	GP341	GUARNIZIONE	NR	1.0				
12	GO333	GUARNIZIONE OR	NR	1.0				
13	GO160	GUARNIZIONE OR	NR	1.0				
14	GB445	GUARNIZIONE	NR	1.0				
15	GW445	GUARNIZIONE PARAPOLVERE	NR	1.0				
	GSC451	SERIE GUARNIZIONI	NR					
	PS63D085	PROLUNGA STELO	NR					