PALFINGER

ELEKTRIK
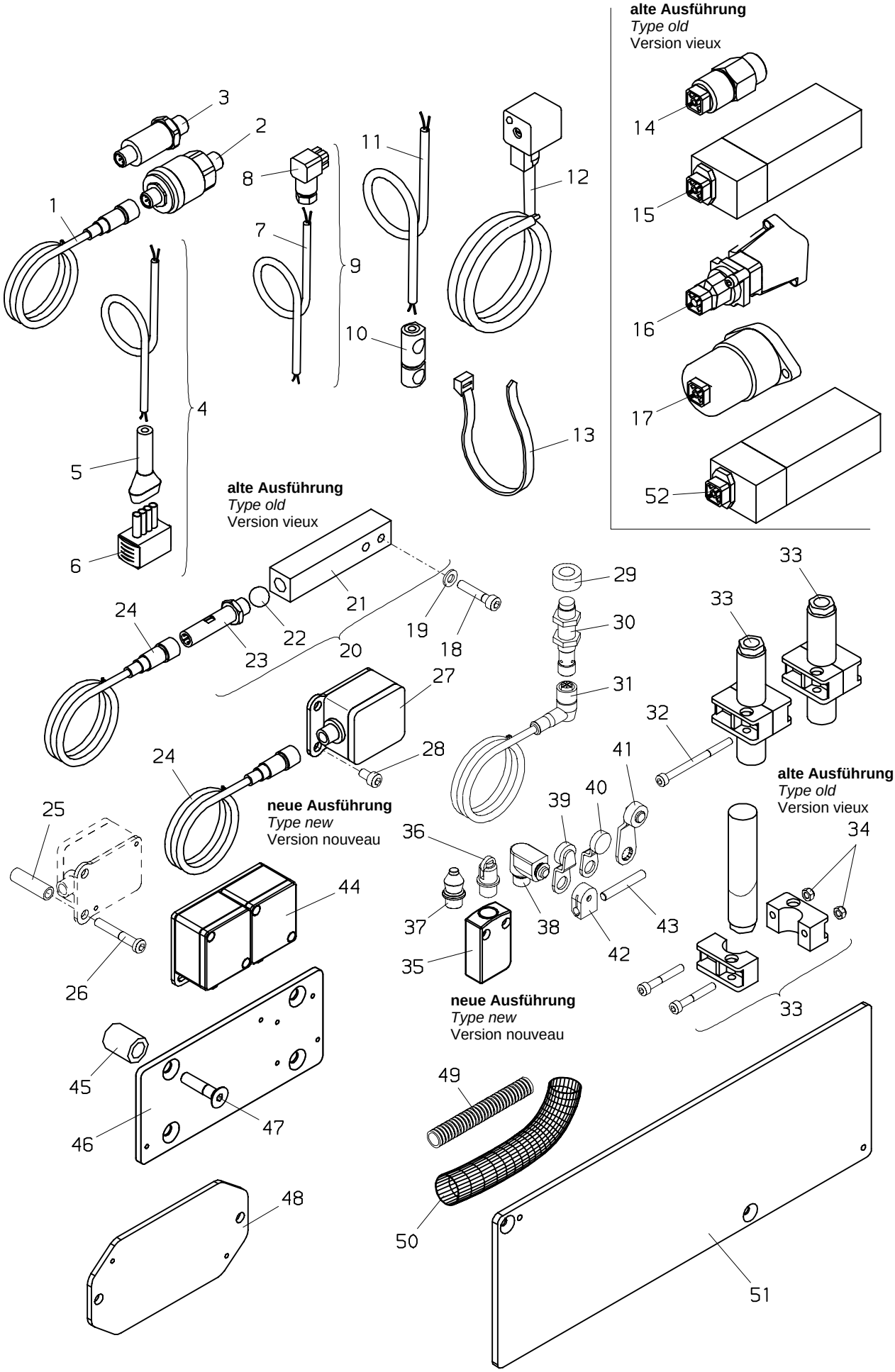
Zubehör für PAL 50 (1)
Accessoires for PAL 50 (1)
Accessoires pour PAL 50 (1)