"NON INTERPRETARE IL DISEGNO : SE AVETE DUBBI CHIEDETE / *DO NOT SCALE THIS PRINT - PLEASE INQUIRE IF THERE ARE QUESTIONS"*

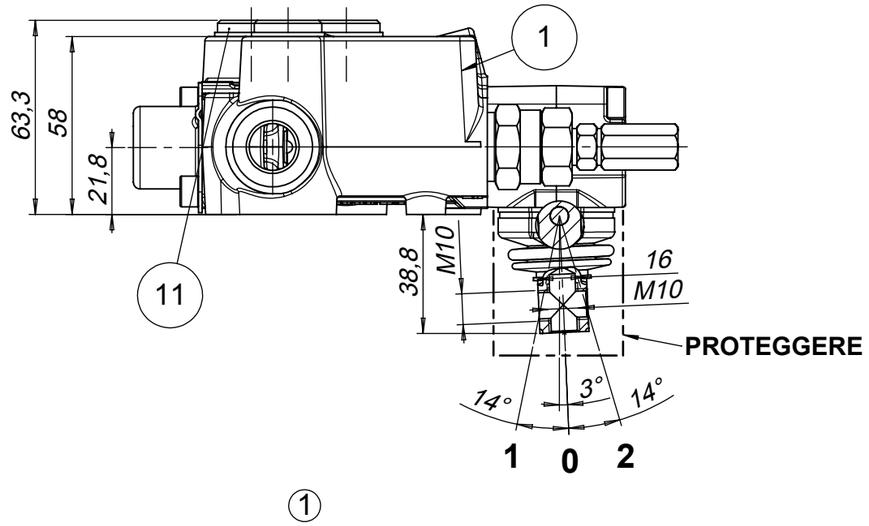

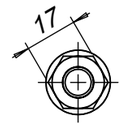

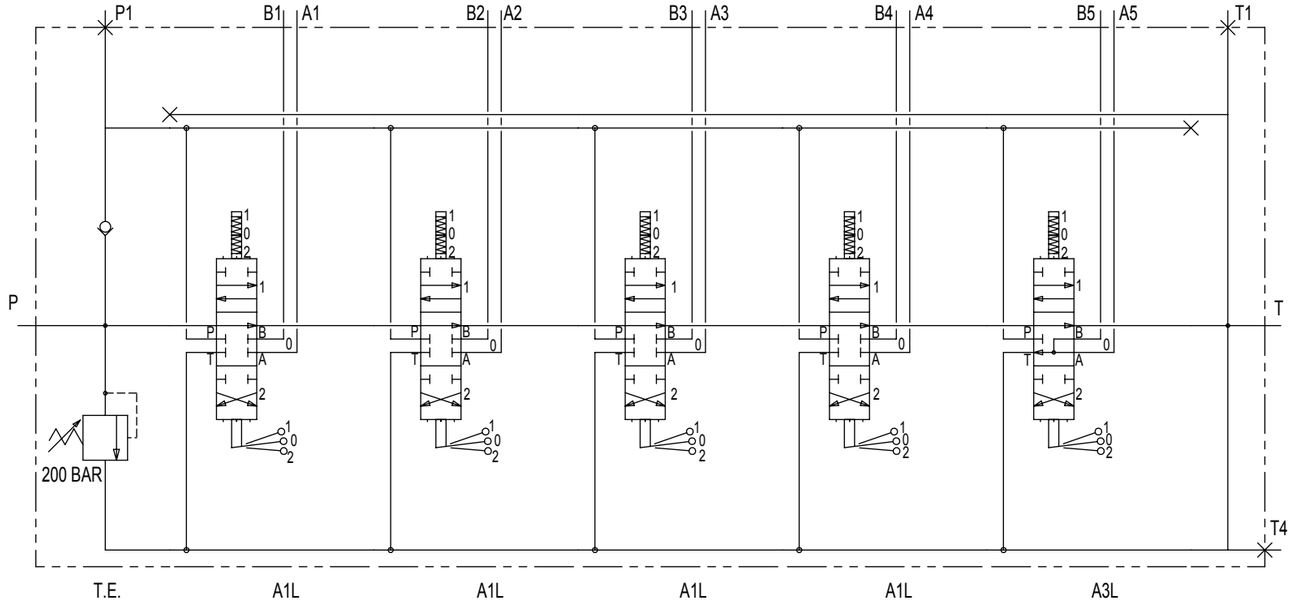

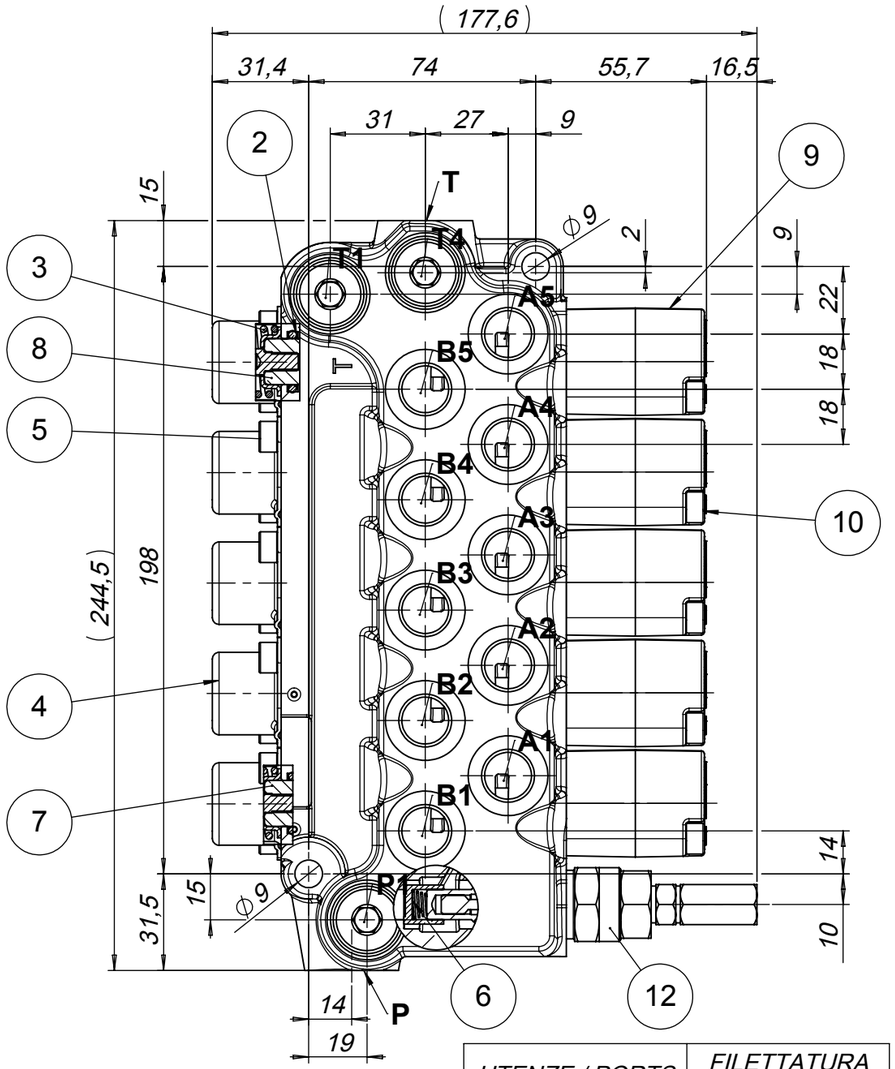

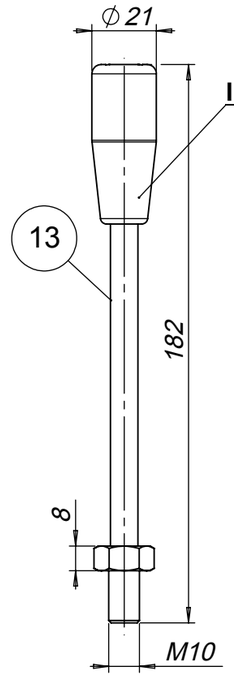

IMBALLARE CON LEVE MONTATE

SOSTITUISCE IL COD.: 6DE5BACDV200013

NOTA PER VERNICIATURA
Verniciare con smalto nitro colore RAL 9005 secondo capitolato CAP03 proteggendo le parti indicate con: PROTEGGERE

Nr	*Codice*	*Q.ta*	*Descrizione*
1	DO4E5AAAAAANNN001L	1	LAPPATO ML/5 3/8"GAS C.1x5 PP1TT1T4
2	DO350B15008NBR60	10	OR DF2,62 DI15,08 NBR 60SH
3	DO580550A20	5	ASSIEME POSIZIONATORE A CORSA 5.5_5.5
4	DO277410201	5	PORTAPOS. A FORATO DA D.2 PASSO 36
5	DO3901006008	10	VITI TCCE 6X8 UNI 5931 8.8 ZNC
6	DOWUS00D13001	1	KIT VNR PER ML E DN85
7	DO2921EE01000	4	SPOLA ML CIR. 1 STANDARD
8	DO2921EE03000	1	SPOLA ML C.5.5 5.5 CIRC.3 - 20-45 L/MIN. ENTR. SX CON APP.
9	DO57013617	5	KIT PORTALEVA P.36 F.C. CON SOFFIETO IN NEOPRENE, SPINA IN AISI 304 E LEVA DITO CHEMICAL NICHEL DURO
10	DO390100604501	10	VITE TCCE 6X45 UNI 5931 8.8 ZNC
11	DO587203801	3	KIT TAPPO COLL.3/8G CON GUARN.MET/GOMMA
12	DOWPD02M20200AP	1	CART. VMP K TAR.200 BAR
13	DO535118002	5	KIT LEVA M10x180mm

Rev.	*Descrizione / Description*	*Data/Date*	*Disegnato/Designed by*
1	*ELIMINATA NOTA*	*30/01/2014*	*E. DI FELICE*
0	*EMISSIONE*	*26/10/2011*	*M. NORI*

UTENZE / PORTS	*FILETTATURA THREAD*
PP1TT1T4 A - B	*3/8"GAS ISO 228_1*

SCALA 1:5

DESCRIZIONE / *DESCRIPTION*

ML/5 AV(200) A1Lx4 A3L PP1TT1T4 P1T1T4 TAPPATI - PORTALEVA RUOTATI DI 180°
P.LEVA CON LEVA A DITO TRATTAMENTO CHEMICAL NIKEL DURO E SPINA INOX
OSSIDATA - VERNICIATO DI NERO - IMBALLARE CON LE LEVE MONTATE
POSIZ. E P.LEVA RIEMPITI COMPLETAMENTE DI GRASSO GRAFITATO

BONDIOLI & PAVESI DINOIL

PRODOTTO FINITO *END PRODUCT* 20/18/13 ISO FDSI 4406.2 1999

FOGLIO / *SHEET* 1

SCALA / *SCALE* 1:2

DERIVATO DA / *DERIVE FROM*

CODICE / CODE DO6DE5BACDV200014

REV. 1

REPRODUCTION NOT PERMITTED ALL RIGHT RESERVED
TOUTE REPRODUCTION NON AUTORISEE EST INTERDITE
VIETATE LE RIPRODUZIONI NON AUTORIZZATE