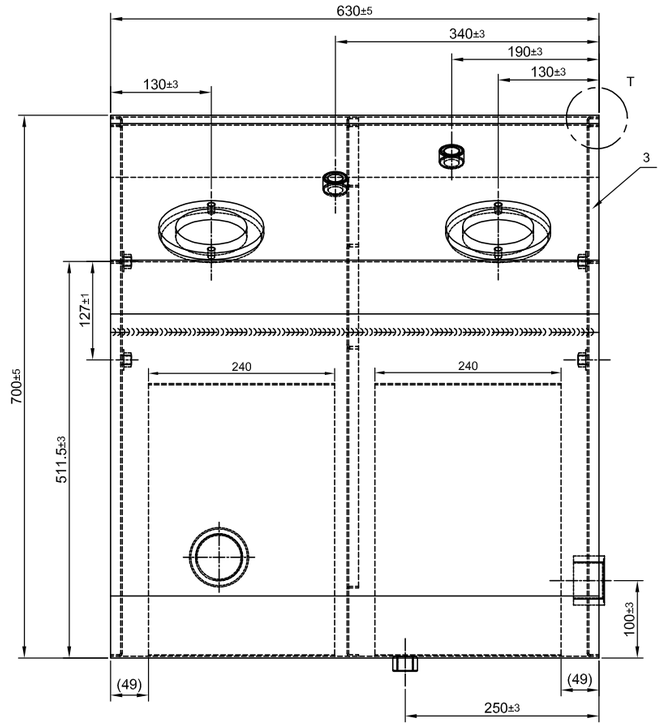

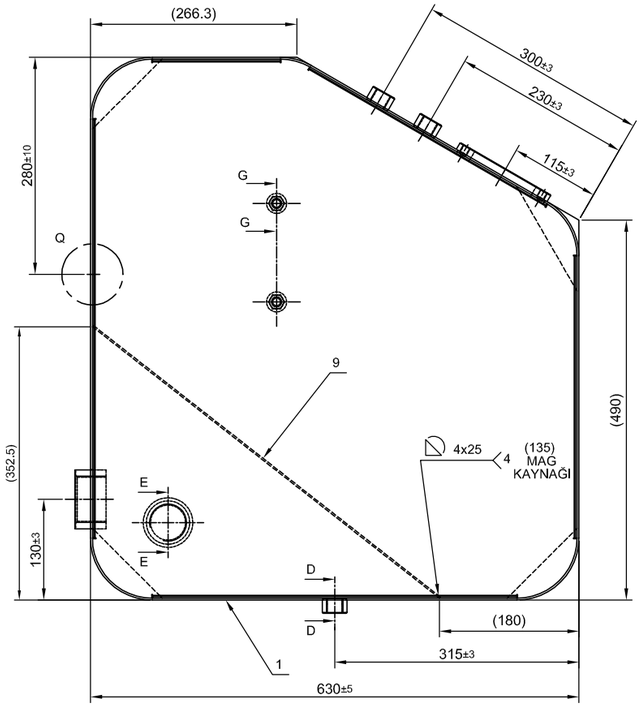

G - G KESİTİ

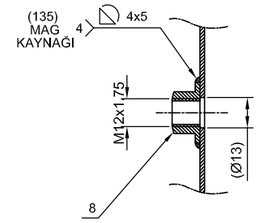

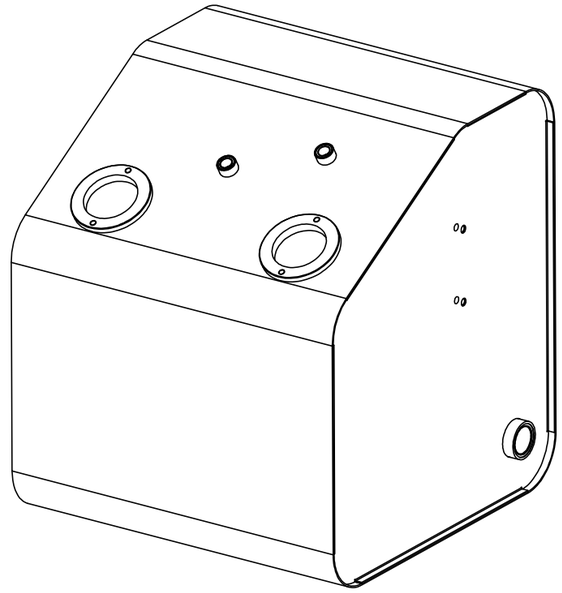

Q - DETAYI

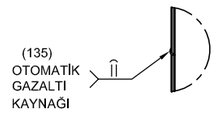

D - D KESİTİ

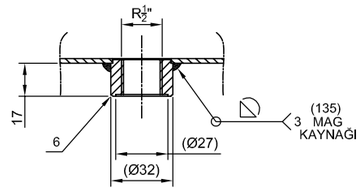

- DRAFT -

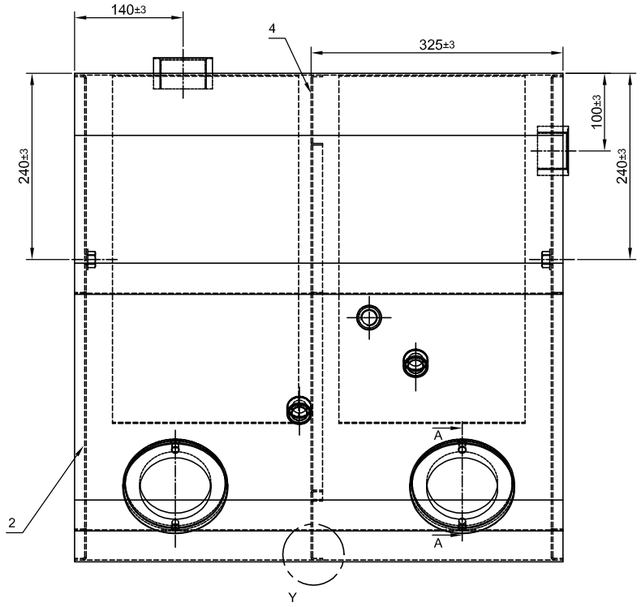

E - E KESİTİ

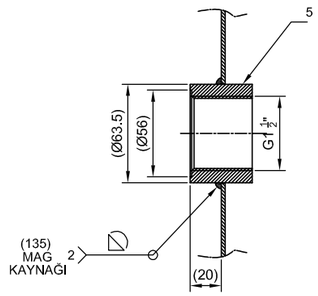

A - A KESİTİ

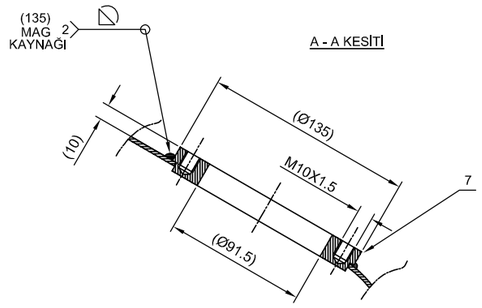

Y - DETAYI

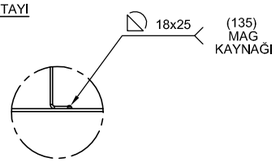

T - DETAYI

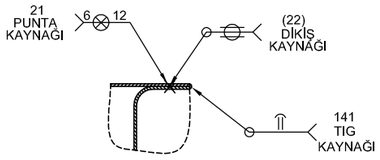

NOT:

* KAYNAKLI PARÇALAR İÇİN GENEL TOLERANS : TS EN ISO 13920 -CH (DIN EN ISO 13920-CH)
* KAYNAK GOSTERIMI : TS EN ISO 2553 (DIN EN 22553)
* KAYNAK KABUL KRİTERLERİ : DIN EN ISO 5817
* KAYNAK VE LEHİM YÖNTEMLERİ İÇİN TANITMA SAYISI : TS EN ISO 4063 (DIN EN ISO 4063)
* KAYNAK KONTROLU YAPILACAK.
* İÇ TEMİZLİK KONTROLÜ YAPILACAK.
* 0.3 Bar ILE TEST EDILDIGINDE DEFORME VE SIZDIRMA OLMAYACAK.
* "( )" PARANTEZ İÇİNDEKİ ÖLÇÜLER YARDIMCI ÖLÇÜLERDİR.
* YÜZEYDE ±5 mm. ÇÖKÜNTÜ ve DEFORMASYONA MÜSAADE EDİLECEKTİR.
* BOYA : 40-80µm RAL 9005 İLE BOYANACAKTIR.
* DEPO IC YUZEYINE KOROZYONU ONLEMEK AMACIYLA FLUID FLIM (yada VCI 705) UYGULANACAK.

Par.	Parça Adi	Parça No	Adet	Resim No	Malzeme	Açkl.	Agirl.
9	KORUYUCU SAC	N0397005	2	-	ERD 6112 / St37 t: 2mm.	-	-
8	M12x1.75 KAYNAK SOMUNU	N0397109	4	-	St37	-	-
7	Ø135 FLANŞ	N0397108	2	-	St37	-	-
6	R1/2" MANŞON	N0397107	3	-	St37	-	-
5	G1 1/2" MANŞON	N0397106	2	-	St37	-	-
4	PERDE	N0397004	1	-	ERD 6112 / St37 t: 2mm.	-	-
3	SAĞ KAPAK	N0397003	1	-	ERD 6112 / St37 t: 2mm.	-	-
2	SOL KAPAK	N0397002	1	-	ERD 6112 / St37 t: 2mm.	-	-
1	GÖVDE	N0397001	1	-	ERD 6112 / St37 t: 2.5mm.	-	-

RESIMDEN ÖLÇMEYINIZ

Malzeme	Belirtilmeyen Toleranslar :DIN 6930m Dogrusal Boyutlar :± Delik ve konumlar:± Açisal Boyutlar : ±	Açiklamalar Ref. : N03971

	Tarih	Isim	Imza
Çizen	18.12.2020	S.KAVAL	
Kontrol	18.12.2020	B.BÖCEK	
Onay	18.12.2020	Y.YILMAZ	

Ölçek 1/1

Parça Adı : 6139600_OELBEHAELTER (5005.036.01.10.000)

Parça No: N03970

Form A2

Tarih	Rev.	Degisiklik	Çizen	Kontrol	Onay

Agirlik :

Dosya No:

Resim No: -