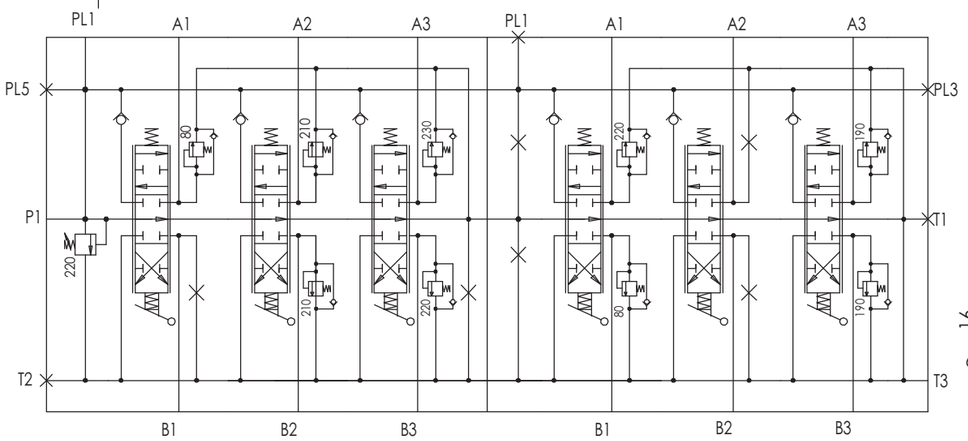

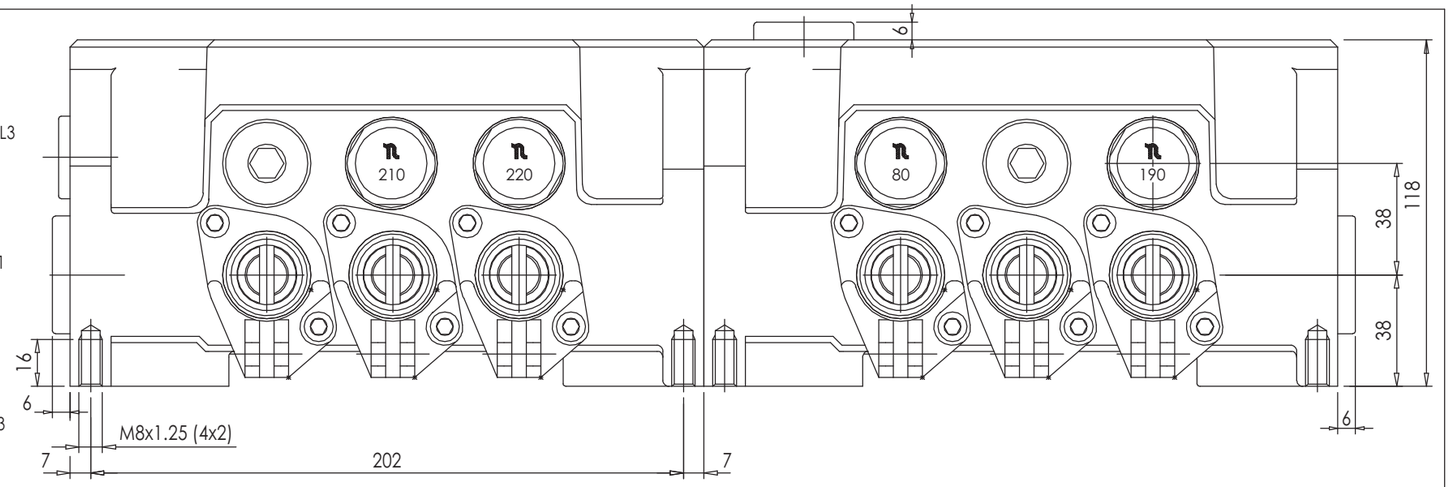

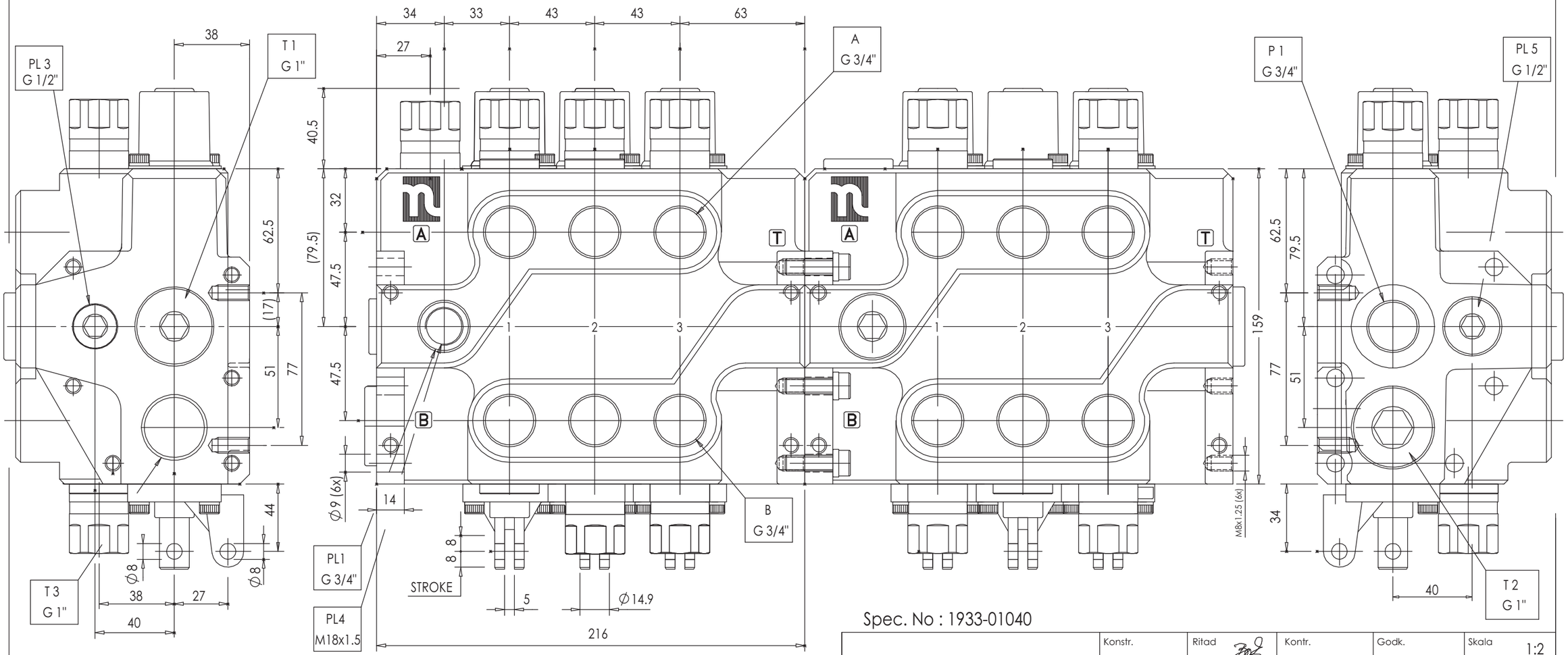

Spec. No : 1933-01040

Nordhydraulic	Konstr.	Ritad	Kontr.	Godk.	Skala 1:2
	Material			Ersätter	
	Benämning RM313 + RM313			Datum 050801	
	BASIC SIZE DRAWING			Ritn nr 9230050	
NORDHYDRAULIC AB KRAMFORS SWEDEN					

Denna ritning är NORDHYDRAULIC ABs egendom. Skyddad av gällande lag.
This drawing is the property of NORDHYDRAULIC AB. Protected in accordance with prevailing law.