FASSI

06-05-15
0110AB44G0

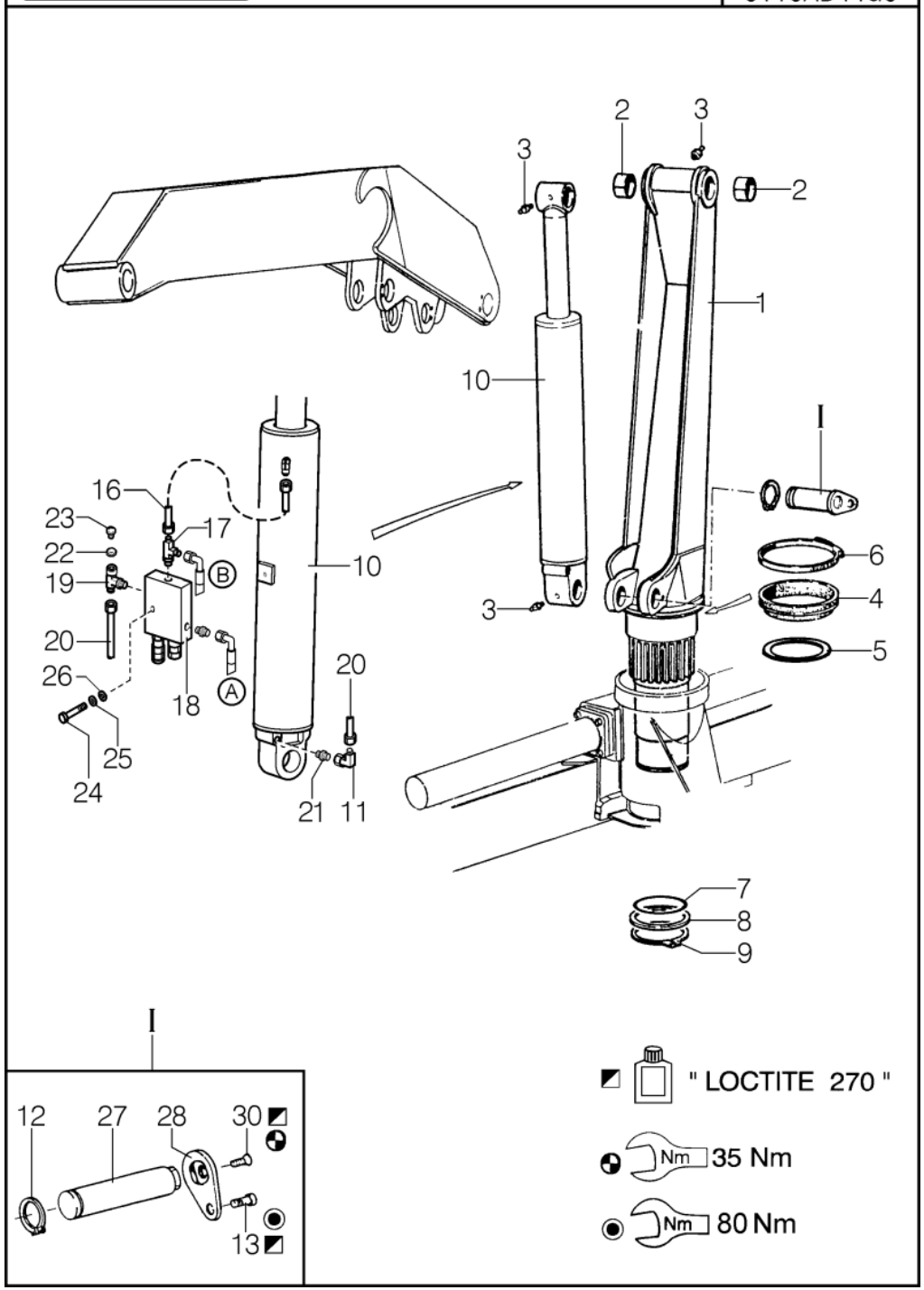

F110A Standard
110AB266 COLONNA

Pos	Codice	Descrizione	Um	Qtà	Da	A	S1	S2
1	105916	COLONNA	NR	1.0				
2	BZ084	BRONZINA	NR	2.0				
3	IN845	INGRASSATORE	NR	3.0				
4	105912	ANELLO PARAPOLVERE	NR	1.0				
5	105913	REGGISPINTA	NR	1.0				
6	FS985	FASCETTA	NR	1.0				
7	GO240	GUARNIZIONE OR	NR	1.0				
8	58185	ROSETTA	NR	1.0				
9	AS971	ANELLO D'ARRESTO	NR	1.0				
10	105908	MARTINETTO	NR	1.0				
11	RV984	RACCORDO	NR	1.0				
12	AS717	ANELLO D'ARRESTO	NR	1.0				
13	FP150	VITE	NR	1.0				
16	105953	TUBO	NR	1.0				
17	RV945	RACCORDO	NR	1.0				
18	VA269	VALVOLA DI BLOCCO	NR	1.0				
19	RV1013	RACCORDO	NR	1.0				
20	105954	TUBO	NR	1.0				
21	NI920	NIPPLO	NR	1.0				
22	RR808	ROSETTA	NR	1.0				
23	TA737	TAPPO	NR	1.0				
24	VI756	VITE	NR	1.0				
25	RE278	ROSETTA	NR	1.0				
26	RP201	ROSETTA	NR	1.0				
27	105911	PERNO	NR	1.0				
28	FP010	FERMO PERNO	NR	1.0				
30	VI721	VITE	NR	1.0				