3 Kipsysteem-Tippingsystem-Kippsystem-Système à benne basculante

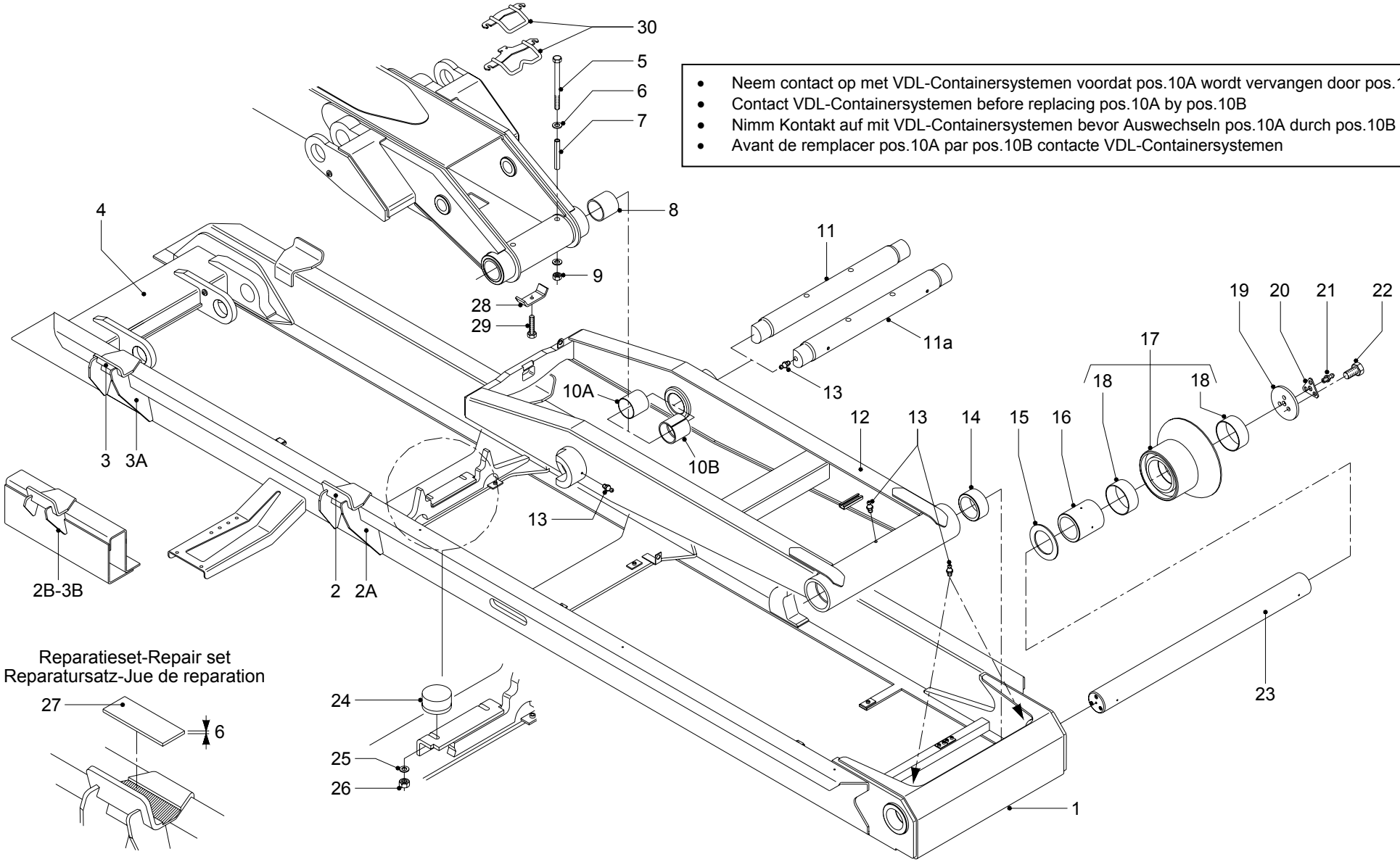

- Neem contact op met VDL-Containersystemen voordat pos.10A wordt vervangen door pos.10B
- Contact VDL-Containersystemen before replacing pos.10A by pos.10B
- Nimm Kontakt auf mit VDL-Containersystemen bevor Auswechseln pos.10A durch pos.10B
- Avant de remplacer pos.10A par pos.10B contacte VDL-Containersystemen